旧カタログ
（参考用）

ONO SOKKI

DS-3000

［ 新型データステーション ］

Multi-Channel Data Station DS series

システム概要・構成

新型データステーション DS-3000とDS-2000Aシリーズのソフトウェアの組み合わせにより、
オンラインでのFFT解析、トラッキング解析、オクターブ解析、およびデータ収録が可能です。

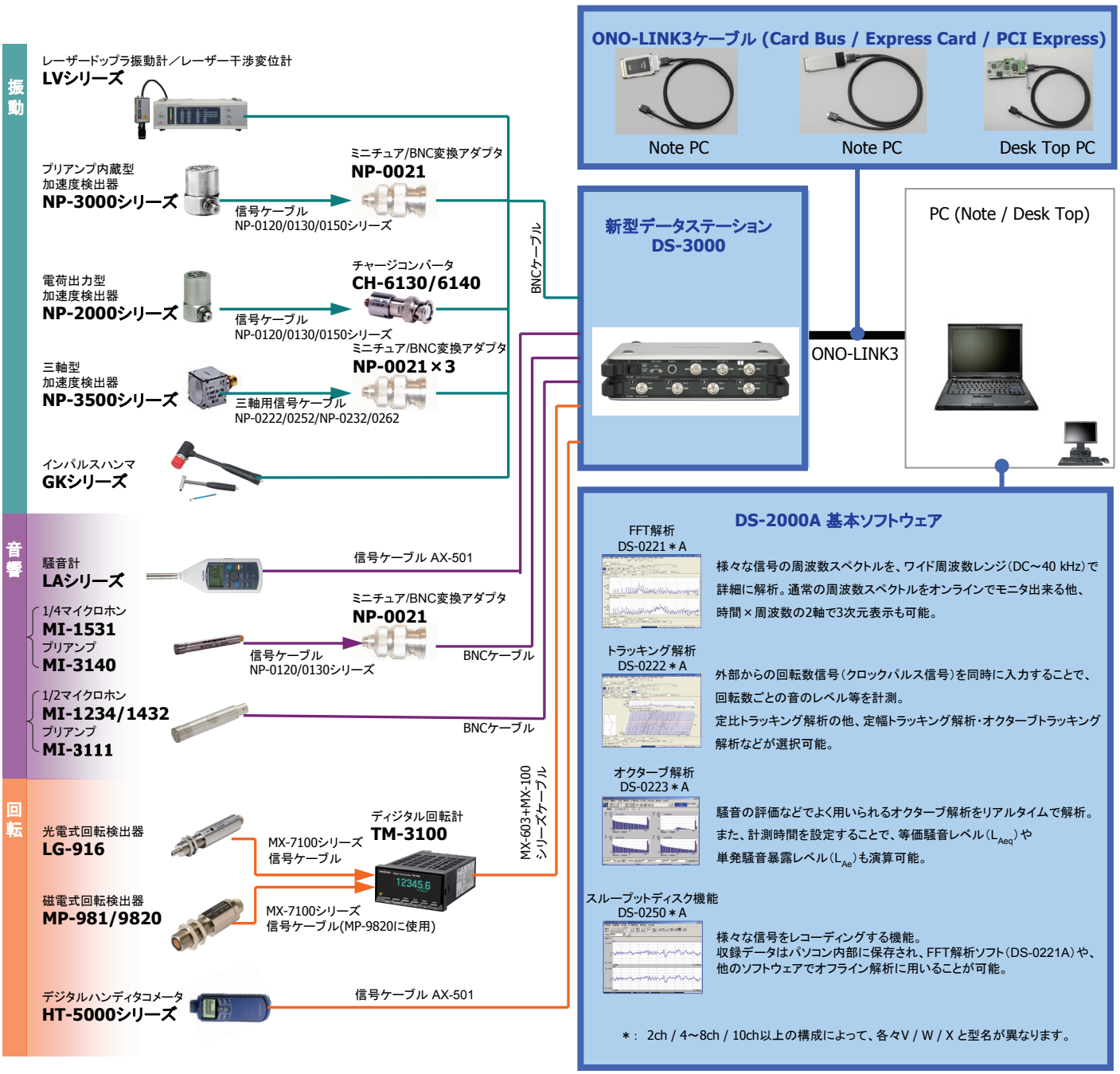

株式会社 小野測器
http://www.onosokki.co.jp/

【 システム性能・機能一覧 】

計測一般機能	計測信号 入力電圧レンジ	10 mVrms ～ 10 Vrms（7レンジ）
	計測信号入力端子・ch数	BNC(電圧入力／CCLD切替)・2～32ch(2chステップ)
	ダイナミックレンジ	110 dB
外部サンプル機能	入力電圧	DC～±12 V
	入力周波数範囲	0～300 kHz（帯域外フィルタ付）
	検出レベル	−12 V ～ +12 V（0.025 Vステップ）
	検出スロープ	+（立ち上がり）または −（立ち下り）
	入力パルス／回転速度	0.5～1024 P/R
	入力パルス分周機能	1～1024分周（1ステップ） ※入力周波数が 4 kHzを超える場合は必須
外部トリガ機能	入力電圧	DC～±12 V
	入力周波数範囲	0～300 kHz（帯域外フィルタ付）
	検出レベル	−12 V ～ +12 V（0.025 Vステップ）
	検出スロープ	+（立ち上がり）または −（立ち下り）
	トリガモード	リピート,シングル,ワンショット
収録機能 （スループット）	最大収録時間	22分（40 kHzレンジ／16ch）
	収録レンジ／チャンネル	40 kHzレンジ／16ch、 20 kHzレンジ／32ch
	収録サンプリング周波数	周波数レンジ×2.56 Hz
	収録ファイルフォーマット	ORFファイル（小野測器独自フォーマット）
	オプション	DS-0251A(ファイルエクスポート機能)： WAV, TXTフォーマットなどに変換
信号出力機能	出力電圧	±10m V ～ ±10 V
	出力周波数範囲	0～40 kHz
	出力チャンネル数	0～5ch
	出力FFT点数	64～16384点（2のべき乗ステップ）
	出力信号	正弦波, スェプトサイン, ランダム（チャンネル間無相関）, 擬似ランダム, インパルス, オクターブバンドノイズ, ピンクノイズ, レコードデータ
	バースト機能	有り（単発, および出力時間／出力間隔時間／サイクル数の指定が可能）
	実装方法	DS-0371(1chモジュール)：メインユニットに装着 DS-0372(2chユニット)：ユニットで最大2ユニットまで DS-0371とDS-0372の混在は可
FFT解析機能	FFTリアルタイムレート	40 kHzレンジ / 8ch, 20 kHzレンジ / 16ch, 10 kHzレンジ / 32ch （FFTフレーム長2048点以下で内部サンプル時）
	FFTサンプリング点数 （スペクトルライン数）	64点(25ライン), 128点(50ライン), 256点(100ライン), 512点(200ライン), 1024点(400ライン), 2048点(800ライン) 4096点(1600ライン), 8192点(3200ライン), 16384点(6400ライン)
	解析周波数レンジ	4 mHz～40 kHz
	窓関数	レクタンギュラ, ハニング, フラットトップ, フォース, 指数, ユーザ定義
	時間軸微積分機能	2階微分,1階微分,1重積分,2重積分
	平均化機能	時間軸加算平均, 時間軸指数平均, パワースペクトル加算平均, パワースペクトル指数平均 等
	演算機能（時間軸）	時間波形、自己相関関数、相互相関関数、インパルスレスポンス、ケプストラム
	演算機能（周波数軸）	パワースペクトル、フーリエスペクトル、リフタードスペクトル、クロススペクトル、周波数応答関数、コヒーレンス関数、 コヒーレントアウトプットパワー
	演算機能（時間軸統計処理）	平均値、絶対値平均値、実効値、標準偏差、尖り度、波形率、波高率、歪み度、最大値、最小値
	カーソル機能	サーチカーソル、ピークカーソル、デルタカーソル
	タイムレコード機能	※DS-3000ハードウェア搭載のメモリを用いて収録を行う機能 最大収録時間：10分55秒（5 kHzレンジ／8ch）, 収録ファイルフォーマット：RCDファイル（小野測器独自フォーマット）
トラッキング解析機能	トラッキング解析種類	位相トラッキング、振幅トラッキング、アベレージトラッキング
	FFTサンプリング点数 （スペクトルライン数）	64点(25ライン), 128点(50ライン), 256点(100ライン), 512点(200ライン), 1024点(400ライン), 2048点(800ライン), 4096点(1600ライン), 8192点(3200ライン), 16384点(6400ライン)
	解析周波数レンジ	4 mHz～40 kHz
	窓関数	レクタンギュラ, ハニング, フラットトップ, フォース, 指数, ユーザ定義
	時間軸微積分機能	2階微分,1階微分,1重積分,2重積分
	平均化機能	パワースペクトル指数平均、フーリエスペクトル指数平均
	カーソル機能	サーチカーソル、ピークカーソル、デルタカーソル
	回転数ch数	1
	最大分析次数	800次(6.25、12.5、25、50、100、200、400,800)
	最大ブロック数	1000（100,200,400,800,1000）
	表示トラッキング線図本数	4本（MAXord, O.A別）
	スケジュール機能	回転スケジュール、時間スケジュール（タイムトレンド）、自動下降判別機能あり
	回転数上下限設定	UP（下限→上限）, DOWN（上限→下限）, UP/DOWN（下限→上限→下限）, DOWN/UP（上限→下限→上限）
	オプション	DS-0244A(キャンベル線図機能)
リアルタイムオクターブ 解析機能	オクターブ種類	1/1オクターブおよび1/3オクターブ
	時定数	10 ms, 35 ms, 125 ms(FAST), 630 ms, 1 s(SLOW), 8 s, IMPULSE(増加35 ms/減少1.5 s)
	解析周波数レンジ	0.8～20 kHz（1/3オクターブ）, 1～16 kHz（1/1オクターブ）
	オクターブフィルタ	6次バタワース
	表示演算値	瞬時値, 1秒毎の最大値, 最大値ホールド, 最小値ホールド, パワー平均値, パワー合計値
	パワー演算時間	0～99 h
	時間率レベル演算機能（Lx）	Lavg, Lmax, Lmin, L1, L5, L10, L50, L90, L95, L99
	オプション	DS-0224A(1/Nオクターブ機能）, DS-0243A(オクターブトラッキング機能)
その他	モニタ出力	入力信号を電圧レンジで規格化した信号を出力（最大1 Vrms） ※音響フィルタ使用時はフィルタ通過後の信号をモニタ出力, Φ3.5 ステレオミニジャック, 端子数：2 / ユニット
	最大ユニット数	9ユニット（1メインユニット＋8入出力ユニット）
	付属品	取扱説明書, ACアダプタ, ACアダプタ用電源ケーブル
	ハードオプション	1ch信号出力モジュール（DS-0371）, DC入力用電源ケーブル, リモートコントローラ（DS-0395）, 大型ACアダプタ＋電源ケーブル（別売）, 冷却ファン
	ソフトウエアオプション（用途別）	DS-0227A(フィールドバランシング機能) DS-0247A(ハードウエアコントロールライブラリ)
	対応OS	Windows XP (SP2 .Net Framework 2.0以降), VISTA (SP1), 7 ※32bit版のみ
	PCインタフェース	専用高速インターフェース “ONO-LINK3” （デスクトップPC用： PCI Express, ノートPC用： CardBus またはExpress Card 34/54）
	電源電圧	AC100～240 V, DC15 V
	消費電力	25～95 VA (DC15 V 時)
	使用温度範囲	0～40 ℃（結露しないこと）
	外形寸法	269(W)×71～267(H)×217(D)mm 含むプロテクタ
	質量	2.2 kg（4chシステム）～8.2 kg（32chシステム）
	冷却ファン	ユニット構成が4段までは不要, 5段以上で必要（5段以上のシステムに標準装備）
	CEマーキング	対応

DS-3000シリーズのハードウェアはB5サイズのコンパクト設計、機能別ユニットを上下に組み合わせることで、
最小2chから最大32chの計測システムを構築することができ、様々な計測シーンに対応します。

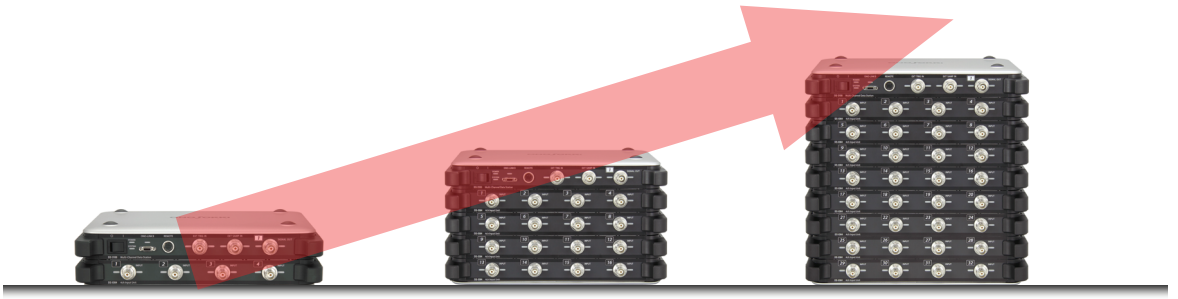

4chシステム（2段）　16chシステム（5段）　32chシステム（9段）

入力信号端子付きメインユニット　DS-3102 / 3104（40 kHz 2 / 4ch）

DS-3000シリーズの基本セットです。上段に各ユニットへの電源供給やクロックなどを供給するメインユニット（DS-3100）、下段に信号入力ユニット（DS-0362 / 0364）が配置された構成となります。筐体内には高速のDSPプロセッサが搭載され、パソコンとの通信処理、計測信号のパソコンへのデータ収録（スループット）処理、FFTリアルタイム演算処理などを高速かつ高精度で行えます。
電源は、100 Vあるいは200 VのAC電源（ACアダプタ使用）の他、DC12 V直結で電源供給を行えます。
ユニット構成が5段以上のシステムでは、大型ACアダプタおよび冷却ファンが別途必要になります。

DS-3102 (40 kHz / 2chメインユニット)

DS-3104 (40 kHz / 4chメインユニット)

型名	DS-3104 / 3102 (DS-3100+DS-0364 / DS-3100+DS-0362)
電圧レンジ	10 mVrms ～ 10 Vrms（7レンジ）
周波数レンジ	4 mHz～40 kHz
FFTリアルタイムレート	40 kHzレンジ（FFTフレーム長2048点以下で内部サンプル時）
最大収録時間 （タイムレコード）	10分55秒（10 kHzレンジ／4ch）
処理ch数	4ch/2ch
外部サンプル入力	ch数：1ch，入力電圧：DC～±12 V, 入力周波数範囲：0～300 kHz, 入力パルス／回転速度：0.5～1024, 分周機能：有り
外部トリガ入力	ch数：1ch，入力電圧：DC～±12 V, 入力周波数範囲：0～300 kHz,
入力インピーダンス	1 MΩ±0.5 % 100 pF以下
モニタ出力	入力信号を電圧レンジで規格化した信号を出力　音響フィルタ使用時はフィルタ通過後の信号を出力
モニタ出力端子形状	Φ3.5 ステレオミニジャック （DS-3104：2端子／DS-3102：1端子）
モニタ出力端子インピーダンス	約33 Ω
モニタ出力電圧	入力電圧レンジに対して 1Vrms フルスケール± 1.0 %(1 MΩ 負荷時)
PCインタフェース	ONO-LINK3（デスクトップPC用：　PCI Express，ノートPC用：CardBus またはExpress Card 54/34）
リモートコントローラ	DS-0395（オプション）
付属品	取扱説明書, ACアダプタ, ACアダプタ用電源ケーブル
電源電圧	AC100～240 V, DC15 V
消費電力	25 VA (DC 15 V 時)
使用温度範囲	0～40 ℃（結露しないこと）
外形寸法	269(W)×71(H)×217(D)mm　含むプロテクタ
質量	2.2 kg（4chシステム）
冷却ファン	なし
CEマーキング	対応
価格	DS-3104：　¥1,300,000 (¥1,365,000) DS-3102：　¥1,000,000 (¥1,050,000)

信号入力ユニット DS-0362（40 kHz 2ch）/ DS-0364（40 kHz 4ch）

音・振動などの計測信号を入力するのに必要なユニットです。
メインユニット(DS-3100)と組み合わせて、最小2chから最大32chの計測システムを構築することができます。

DS-0362 (40 kHz / 2ch信号入力ユニット)

DS-0364 (40 kHz / 4ch信号入力ユニット)

型名	DS-0362 / 0364
入力コネクタ	BNC
入力形式	シングルエンド
入力結合	DCまたはAC(−3 dB / 0.55 Hz以下)
センサ用電流電源	4 mA
TEDS機能	IEEE1451.4 (TEDS)対応センサに対応
音響フィルタ	音響A, C特性(標準搭載) JIS C1509-1:2005 クラス1、 IEC61672-1:2002 class2、 ANSI S1.4-1983 TYPE1
絶対最大入力電圧	AC70 Vrms 1分間(50 Hz)
入力レベルモニタ	レンジフルスケールの95%で赤色LED点灯
サンプリング周波数	32 kHz / 48 kHz / 51.2 kHz / 64 kHz / 96 kHz / 102.4 kHz など
A/D変換機	24 Bit Δ Σ 型
ダイナミックレンジ	110 dB以上
振幅フラットネス	±0.3 dB以内
チャンネル間クロストーク	−100 dB以下
チャンネル間ゲイン確度	±0.3 dB以内(DC〜20 kHz, 同一レンジにて)
チャンネル間位相確度	±0.4 deg以内(〜20 kHz)、±0.8 deg以内(20 kHz〜40 kHz)
デジタルフィルタ	FFTエイリアシングフィルタ(ベースバンド時:10次楕円、ズーム時:6次楕円) リアルタイムオクターブバンドフィルタ(6次バタワース:IEC61260-1995 class1)
外形寸法	269(W)×28(H)×217(D)mm 含むプロテクタ
質量	900 g以下
CEマーキング	対応
価格	DS-0362: ¥500,000 (¥525,000) DS-0364: ¥800,000 (¥840,000)

信号出力モジュール／ユニット DS-0371（40 kHz 1ch）/ DS-0372（40 kHz 2ch）

正弦波、ランダムノイズ、スェプトサインなど各種テスト信号などを出力できます。
1ch信号出力モジュール(DS-0371)は、メインユニット(DS-3100)に内蔵され、信号出力端子として使用できます。
2ch信号出力ユニット(DS-0372)は、それぞれに独立した2chの信号出力端子を持つユニットです。DS-0371およびDS-0372を組み合わせて最大で5chまで増設することができます。

DS-0371 (40 kHz / 1ch信号出力モジュール)

DS-0372 (40 kHz / 2ch信号出力ユニット)

型名	DS-0371 / 0372
出力コネクタ	BNC
出力インピーダンス	50Ω±10 %
出力電圧振幅	±10 mV〜±10 V
オフセット電圧	±10 V (ただし、電圧振幅値とオフセット値の合計は±10 V以内)
出力結合	DC
絶対最大出力電流	10 mA
周波数範囲	0〜40 kHz
変換レート	32 kHz / 48 kHz / 51.2 kHz / 64 kHz / 96 kHz / 102.4 kHz
D/A変換機	20 Bit Δ Σ 型
信号の種類	正弦波, スェプトサイン, ランダム(チャンネル間無相関), 擬似ランダム, インパルス, オクターブバンドノイズ, ピンクノイズ, レコードデータ
適応FFT解析長	64 / 128 / 256 / 512 / 1024 / 2048 / 4096 / 8192 / 16384
バースト機能	有り (単発, および出力時間／出力間隔時間／サイクル数の指定が可能)
電圧振幅確度	±0.5 dB以内
オクターブバンドフィルタ	6次バタワース(1/1オクターブまたは1/3オクターブ)
ピンクフィルタ	アナログ方式-3 dB/oct ±1.0 dB (20 Hz〜20 kHzで規定)
テーパー機能	有り (1 ms〜32 s)ただし、バースト機能ON時には無効
外形寸法	269(W)×28(H)×217(D)mm 含むプロテクタ
質量	900 g以下
CEマーキング	対応
価格	DS-0371: ¥200,000 (¥210,000) DS-0372: ¥400,000 (¥420,000)

ONO-LINK3 DS-0396 / 0397 / 0398

メインユニット（DS-3100）とパーソナルコンピュータとを接続する専用インターフェースです。
デスクトップパソコン用としてDS-0396を、またノートパソコン用として、DS-0397およびDS-0398の3種類を用意しました。
ノートパソコン用のインターフェースカードには、PCカードタイプ（DS-0397）とExpressカードタイプ（DS-0398）いずれかが選択可能です。

DS-0396 (ONO-LINK3 PCI Express)
※デスクトップPC用

DS-0397 (ONO-LINK3 CardBus)
※ノートPC用

DS-0398 (ONO-LINK3 Express Card)
※ノートPC用

型名	DS-0396	DS-0397	DS-0398
PCインターフェース	PCI Expressバス （ロープロファイルサイズにも対応）	PC Card Standard (Card Bus) 準拠Type Ⅱ	Express Card（34および54対応）
最大転送速度	読み出し・書き込み： 約10～16 MB/s（DMAモード時、ドライバ含む） ※使用するパーソナルコンピュータやDS-3000ユニットのチャンネル数により変動するため、数値は目安		
対応OS	Windows XP (SP2 .Net Framework 2.0以降), VISTA (SP1), 7 ※32 bit版のみ		
ドライバ	専用ONO-LINK3ドライバ（Plug&Play対応）		
電源電圧	3.3 VDC（PCI Expressバスより支給）	3.3 VDC（PCより支給）	3.3 VDC（PCより支給）
消費電力	1 W以下		
使用温度範囲	0 ℃～+40 ℃（結露しないこと）		
保存温度範囲	−10 ℃～+60 ℃（結露しないこと）		
外形寸法	119.9 mm(W)×68.9 mm(H)×12 mm(D) 突起物含まず	85.6 mm(W)×5 mm(H)×54 mm(D) 突起物含まず	75 mm(W)×5 mm(H)×34 mm(D) 突起物含まず ：34 75 mm(W)×5 mm(H)×54 mm(D) 突起物含まず ：54
質量	約50 g	約30 g	約30 g
CEマーキング	対応		
接続ケーブル（別売）	AX-9031（ONO-LINK3ケーブル 1.5 m）※標準付属, AX-9032（ONO-LINK3ケーブル 3 m） AX-9033（ONO-LINK3ケーブル 10 m）, AX-9034（ONO-LINK3ケーブル 20 m）		
ケーブルタイプ	ツイストペアシールド 4対8芯		
UL No.	UL-20276 (30 V/80 ℃)		
ケーブル外径	約6.3 mm		
コネクタタイプ	住友3M社製 SDR14極コネクタ		
価格	インターフェース共通 ¥90,000 (¥94,500) AX-9031： ¥20,000 (¥21,000) / AX-9032： ¥34,000 (¥35,700) / AX-9033： ¥55,000 (¥57,750) / AX-9034： ¥100,000 (¥105,000)		

各部の名称および機能（DS-3104）

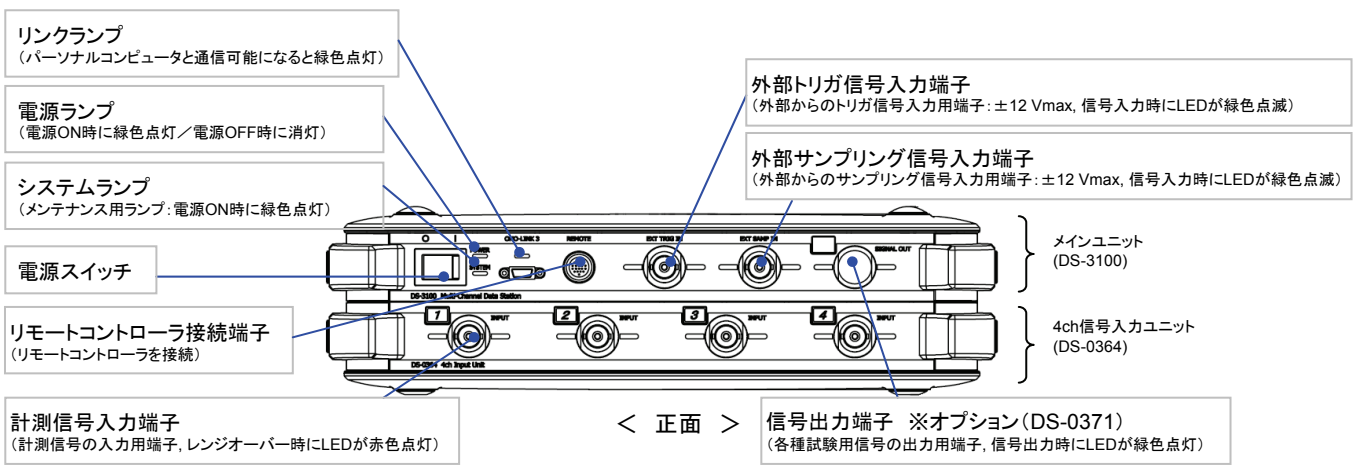

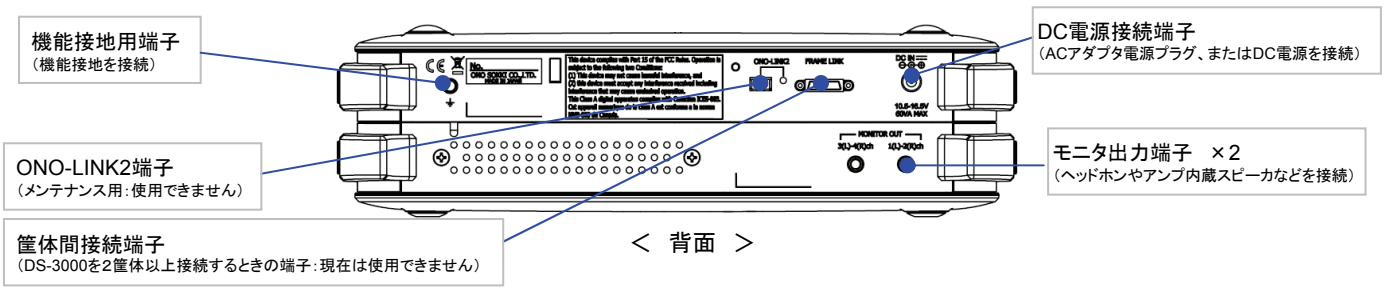

ソフトウェア

データ収録からオフライン解析まで、多様なアプリケーションで様々な計測シーンに対応できます。

Repolyzer 2
+ マルチ解析 XN-8000 series
+ オンライン解析 DS-2000A series

ME'scope VES 5.0
+ 実験モード解析 WS series
Oscope 2
+ オフライン解析 OS-2000 series

データ収録

スループット	データ収集する	DS-0250＊A

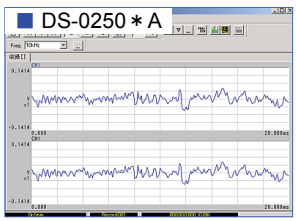

オンライン解析

FFT解析	周波数解析をする	DS-0221＊A	
トラッキング解析	トラッキング解析をする	DS-0222＊A	DS-0243A
オクターブ解析	リアルタイムオクターブ解析をする	DS-0223＊A	DS-0224A
ﾌｨｰﾙﾄﾞ･ﾊﾞﾗﾝｼﾝｸﾞ	アンバランスを修正する	DS-0227A	
マルチ解析	複数解析を同時に行う	XN-8000	

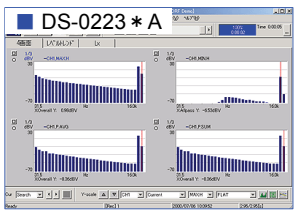

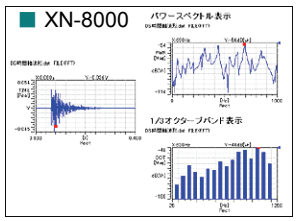

オフライン解析

FFT解析	周波数解析をする	OS-2720
オクターブ解析	オクターブ解析をする	
時間周波数解析	ウェーブレット解析をする	OS-0263
音質評価解析	音質評価解析をする	OS-2740
変動音解析	変動音解析をする	OS-2750
実験モード解析	実験モード解析・実稼動解析をする	WS-7340

※DS-3000（メインユニット）と接続する場合には、WS-7340のデータ収集ウィンドウオプションが必要です。

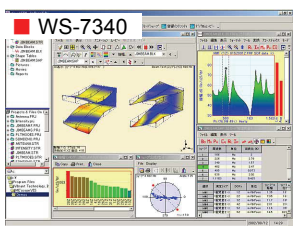

	キャンベル線図を描く	DS-0244A

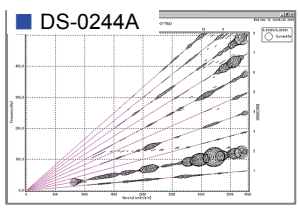

ソフトウェア価格

DS-0250VA	2CH用スループットディスク収録ソフトウェア	¥150,000 (¥157,500)
DS-0250WA	4～8CH用スループットディスク収録ソフトウェア	¥200,000 (¥210,000)
DS-0250XA	10～32CH用スループットディスク収録ソフトウェア	¥350,000 (¥367,500)
DS-0221LA	FFT解析ソフトウェア（オフラインライセンス）	¥210,000 (¥220,500)
DS-0222LA	トラッキング解析ソフトウェア（オフラインライセンス）	¥150,000 (¥157,500)
DS-0223LA	1/1・1/3ﾘｱﾙﾀｲﾑｵｸﾀｰﾌﾞ解析ｿﾌﾄｳｪｱ(ｵﾌﾗｲﾝﾗｲｾﾝｽ)	¥210,000 (¥220,500)
DS-0221VA	2CH用FFT解析ソフトウェア	¥200,000 (¥210,000)
DS-0222VA	2CH用トラッキング解析ソフトウェア	¥150,000 (¥157,500)
DS-0223VA	2CH用1/1・1/3ﾘｱﾙﾀｲﾑｵｸﾀｰﾌﾞ解析ｿﾌﾄｳｪｱ	¥200,000 (¥210,000)
DS-0221WA	4～8CH用FFT解析ソフトウェア	¥350,000 (¥367,500)
DS-0222WA	4～8CH用トラッキング解析ソフトウェア	¥250,000 (¥262,500)
DS-0223WA	4～8CH用1/1・1/3ﾘｱﾙﾀｲﾑｵｸﾀｰﾌﾞ解析ｿﾌﾄｳｪｱ	¥350,000 (¥367,500)
DS-0221XA	10～32CH用FFT解析ソフトウェア	¥700,000 (¥735,000)
DS-0222XA	10～32CH用トラッキング解析ソフトウェア	¥500,000 (¥525,000)
DS-0223XA	2CH用1/1・1/3ﾘｱﾙﾀｲﾑｵｸﾀｰﾌﾞ解析ｿﾌﾄｳｪｱ	¥700,000 (¥735,000)

▶基本ソフトウェア

DS-0251A	ファイルエクスポート機能ソフトウェア	¥100,000 (¥105,000)
DS-0224A	1/Nﾘｱﾙﾀｲﾑｵｸﾀｰﾌﾞ解析ｿﾌﾄｳｪｱ ※DS-0223＊Aが必要	¥200,000 (¥210,000)
DS-0227A	フィールドバランシングソフトウェア	¥250,000 (¥262,500)
DS-0243A	オクターブトラッキングソフトウェア ※DS-0223＊Aが必要	¥200,000 (¥210,000)
DS-0244A	キャンベル線図機能ソフトウェア ※DS-0222＊Aが必要	¥100,000 (¥105,000)
DS-0247A	ハードウェアコントロールライブラリ	¥300,000 (¥315,000)
OS-2720	Oscope2 FFT解析パック	¥600,000 (¥630,000)
OS-2740	Oscope2 音質評価パック	¥2,000,000 (¥2,100,000)
OS-2750	Oscope2 変動音解析パック	¥3,500,000 (¥3,675,000)
OS-0263	Oscope2 時間周波数解析オプション	¥350,000 (¥367,500)
WS-7340	実験的モード解析システム（ME' scope VRS）	¥2,300,000 (¥2,415,000)～
XN-8100	計測処理用ソフトウェア（Repolyzer 2）	¥300,000 (¥315,000)～

▶用途別ソフトウェア

アッセンブリ費用

システムアッセンブリ費 （購入時に必ず必要になります）	¥120,000 (¥126,000)
新規ハードウェア追加作業 （1機種につき）	¥60,000 (¥63,000)
新規ソフトウェア追加作業（プロテクトキー書き換えのみ）	¥20,000 (¥21,000)
新規ソフトウェア追加作業（プロテクトキー書き換え＋PCインストール）	¥60,000 (¥63,000)
DS-2000ソフトからDS-2000Aソフトへのアップデート費用	¥40,000 (¥42,000)
出張講習会および取り扱い説明費用	¥150,000 (¥157,500)

トラッキングセット

通常価格 ~~¥2,330,000~~

セット価格 ¥1,540,000 （ 税込 ¥1,617,000 ）

- DS-3104（4ch メインユニット）
- DS-0396 / 0397 / 0398（ONO-LINK3インターフェースカード）
- AX-9031（ONO-LINK3用インターフェースケーブル）
- DS-0221A（FFT解析ソフト）
- DS-0222A（トラッキング解析ソフト）
- DS-0250A（スループットディスクソフト）

※パソコン、リモコン、DC入力用電源ケーブルは含まれておりません。
※システムアッセンブリ費は含んでおります。

リアルタイムオクターブセット

通常価格 ~~¥2,430,000~~

セット価格 ¥1,540,000 （ 税込 ¥1,617,000 ）

- DS-3104（4ch メインユニット）
- DS-0396 / 0397 / 0398（ONO-LINK3インターフェースカード）
- AX-9031（ONO-LINK3用インターフェースケーブル）
- DS-0221A（FFT解析ソフト）
- DS-0223A（1/1・1/3リアルタイムオクターブ解析ソフト）
- DS-0250A（スループットディスクソフト）

※パソコン、リモコン、DC入力用電源ケーブルは含まれておりません。
※システムアッセンブリ費は含んでおります。

リモートコントローラ DS-0395

メインユニット（DS-3100）のリモートコントローラ接続端子に接続して、計測の開始や停止などの操作をリモートコントローラのボタン操作で行うことが出来ます。
計測信号が入力オーバー状態になると、LEDが赤く点灯して計測ミスを知らせます。

価格 ¥50,000（¥52,500）

大型ACアダプタ

ユニット構成が5段以上のシステムで必要になります。

※電源ケーブルは別売になります。
¥2,000（¥2,100）

価格 ¥40,000 (¥42,000)

冷却ファン

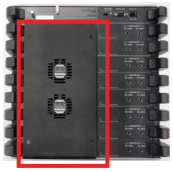

ユニット構成が5段以上のシステムで必要になります。
（出荷時に装着されます。）
ユニット背面に取り付けられ、通常はDS-3000ハードウェア筐体の冷却の為、稼動しています。
特に静かな計測時にはソフトウェア上でファンを一定時間停止する機能も有しています。

DC入力用電源ケーブル

車室内などAC電源が直接取れない環境下で、DS-3000ハードウェアに電源を供給する為のケーブルです。

価格 ¥5,000 (¥5,250)

ソフト / ハード キャリングケース CC-0025 / 0026

3ユニットまでのDS-3000筐体とノートパソコンおよび付属品を収納できます。

CC-0025 (ソフトキャリングケース)

価格 ¥30,000 (¥31,500)

CC-0026 (ハードキャリングケース)

価格 ¥100,000 (¥105,000)

※4ユニット以上のDS-3000筐体用キャリングケースについては、別途ご相談下さい。

【 外観図 】

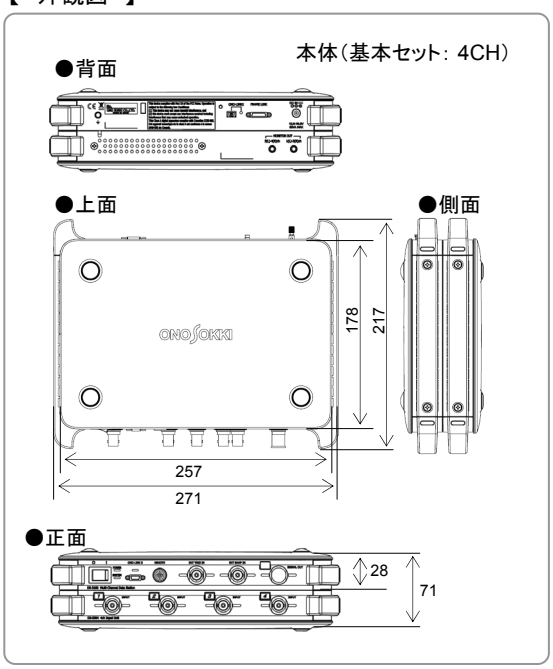

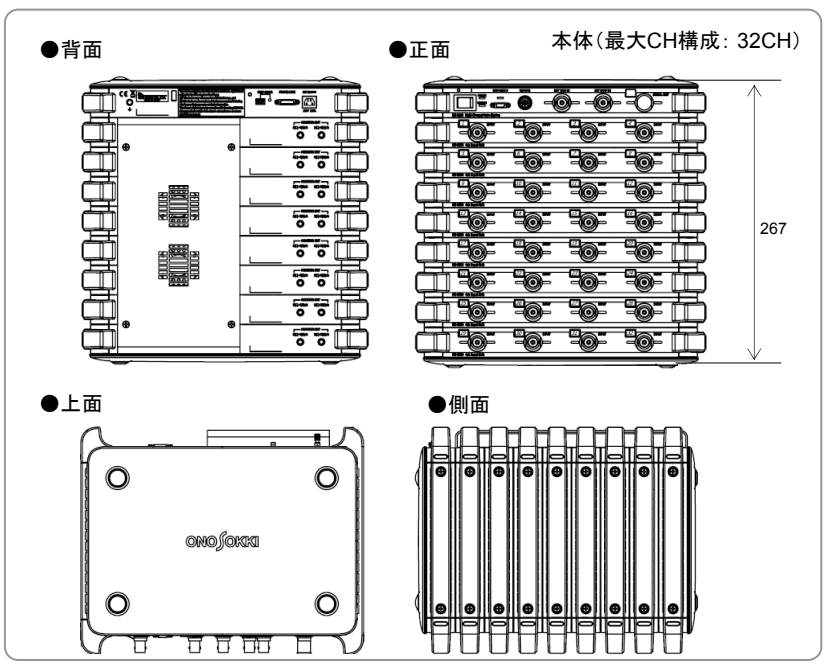

●販売店・代理店

株式会社 小野測器
〒222-8507 神奈川県横浜市港北区新横浜3-9-3 TEL（045）935-3888
お客様相談室 フリーダイヤル 0120-388841
受付時間：9:00～12:00／13:00～18:00（土・日・祝日を除く）
北関東（028）684-2400 横浜（045）935-3838 中部（052）701-6156
群馬（0276）48-4747 量販（045）935-3856 京都（075）957-6788
埼玉（048）474-8311 沼津（055）988-3738 大阪（06）6386-3141
首都圏（045）476-9713 浜松（053）462-5611 広島（082）246-1777
多摩（042）573-2051 トヨタ（0565）31-1779 九州（092）432-2335
ホームページアドレス http://www.onosokki.co.jp/
E-mailアドレス webinfo@onosokki.co.jp

Printed in Japan 10Z（ONO）3K ' 10.12月作成